Decke über dem Tiefparterre Mst.1:50
Bestehende Decke - Vollbetondecke H=30cm

Solaio sopra il piano seminterrato Sc.1:50
Solaio esistente - Solaio massiccio H=30cm

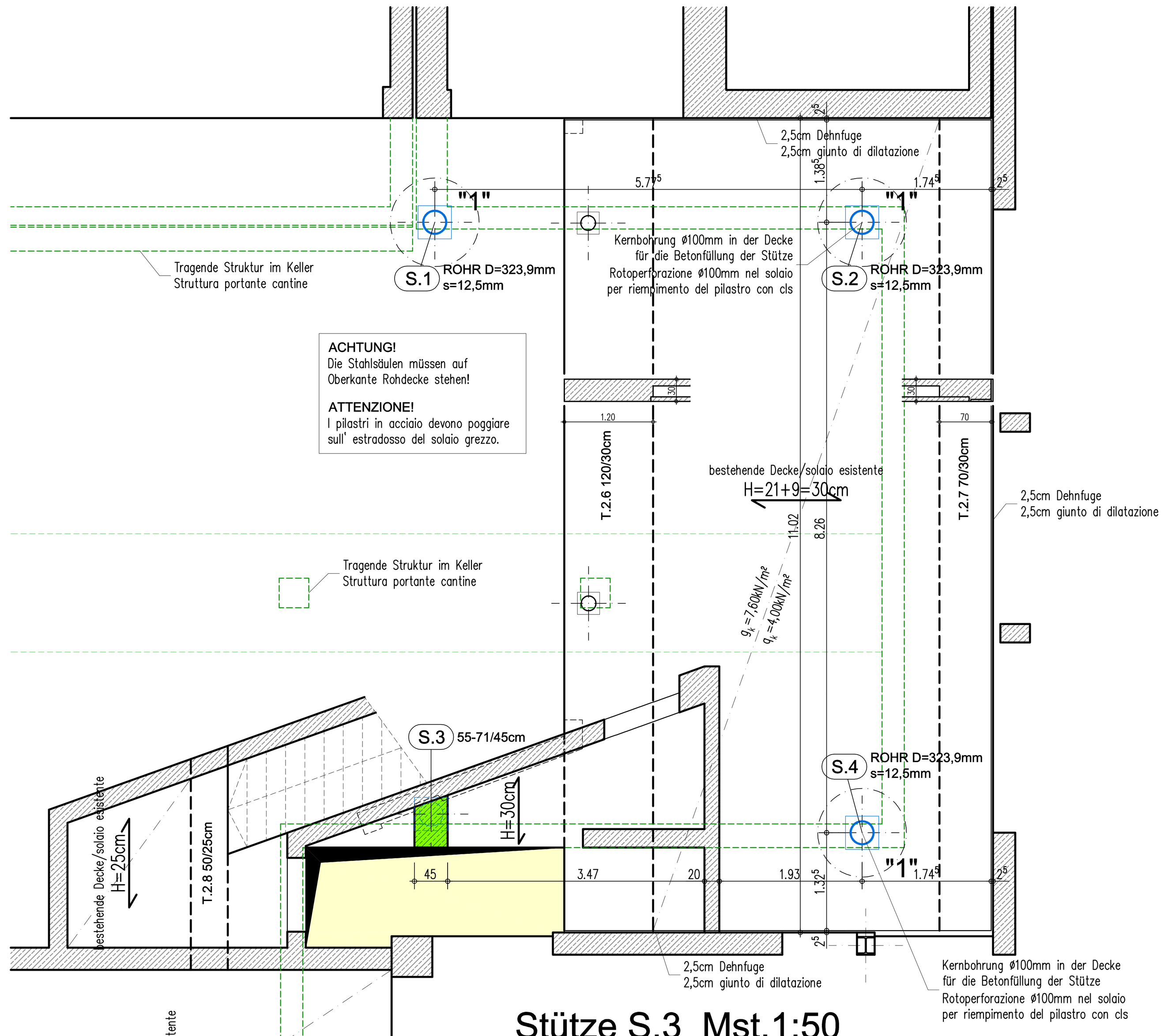

Stütze S.3 Mst.1:50
Pilastro S.3 Sc.1:50

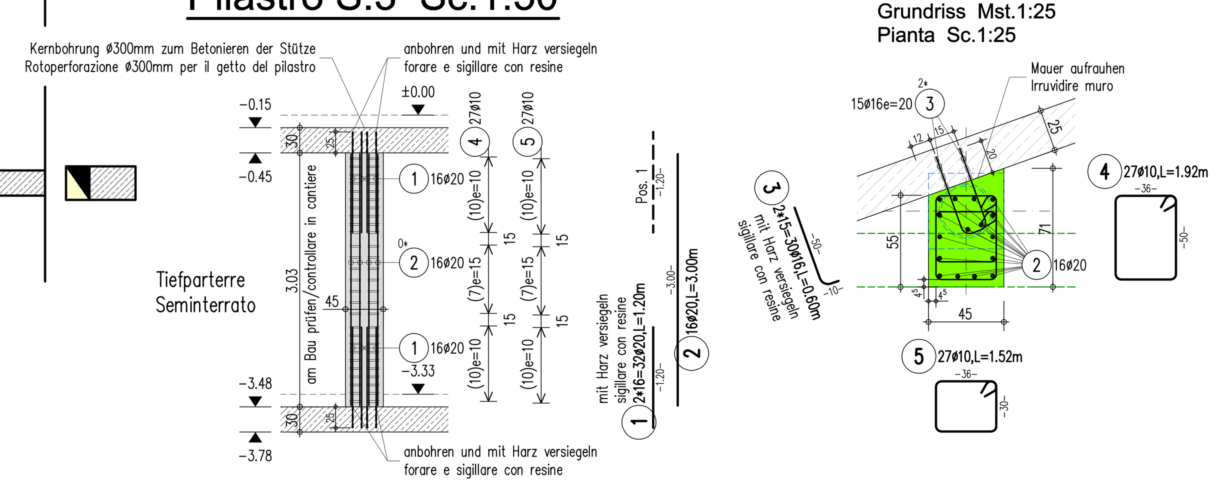

Detail "1" Mst.1:10
Dettaglio "1" Sc.1:10

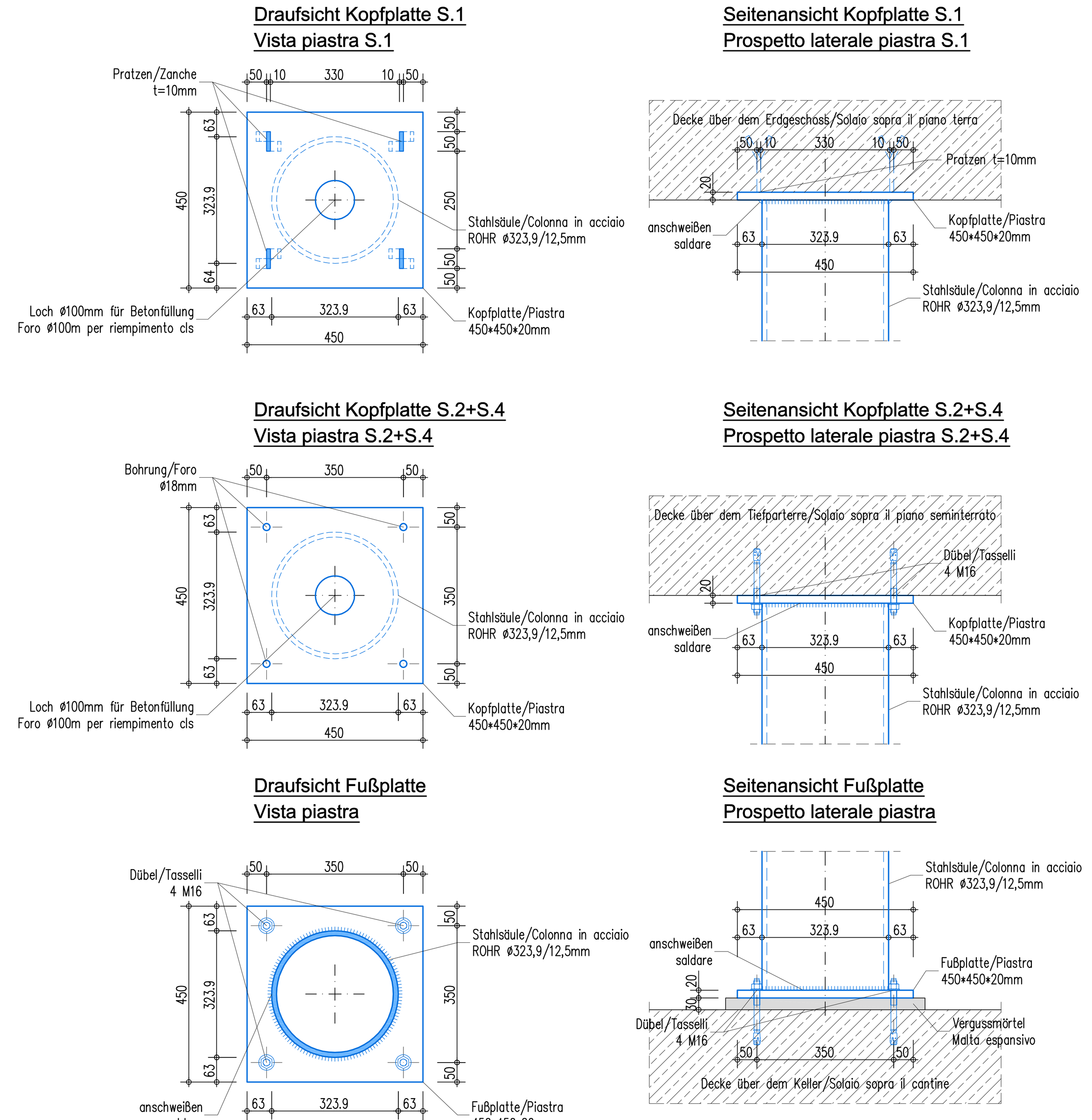

Decke über dem Erdgeschoss Mst.1:50
Untere Bewehrung Vollbetondecke H=30cm
Durchgehend eingezeichnete Eisen sind bei den Durchbrüchen auszuschneiden !
Größe und Lage der Durchbrüche mit Installationspläne überprüfen !

Solaio sopra il piano terra Sc.1:50
Armatura intradosso Solaio massiccio H=30cm
L'armatura continua rappresentata nei disegni deve essere tagliata in corrispondenza dei fori !
Verificare dimensioni e posizione dei fori con i disegni degli impianti !

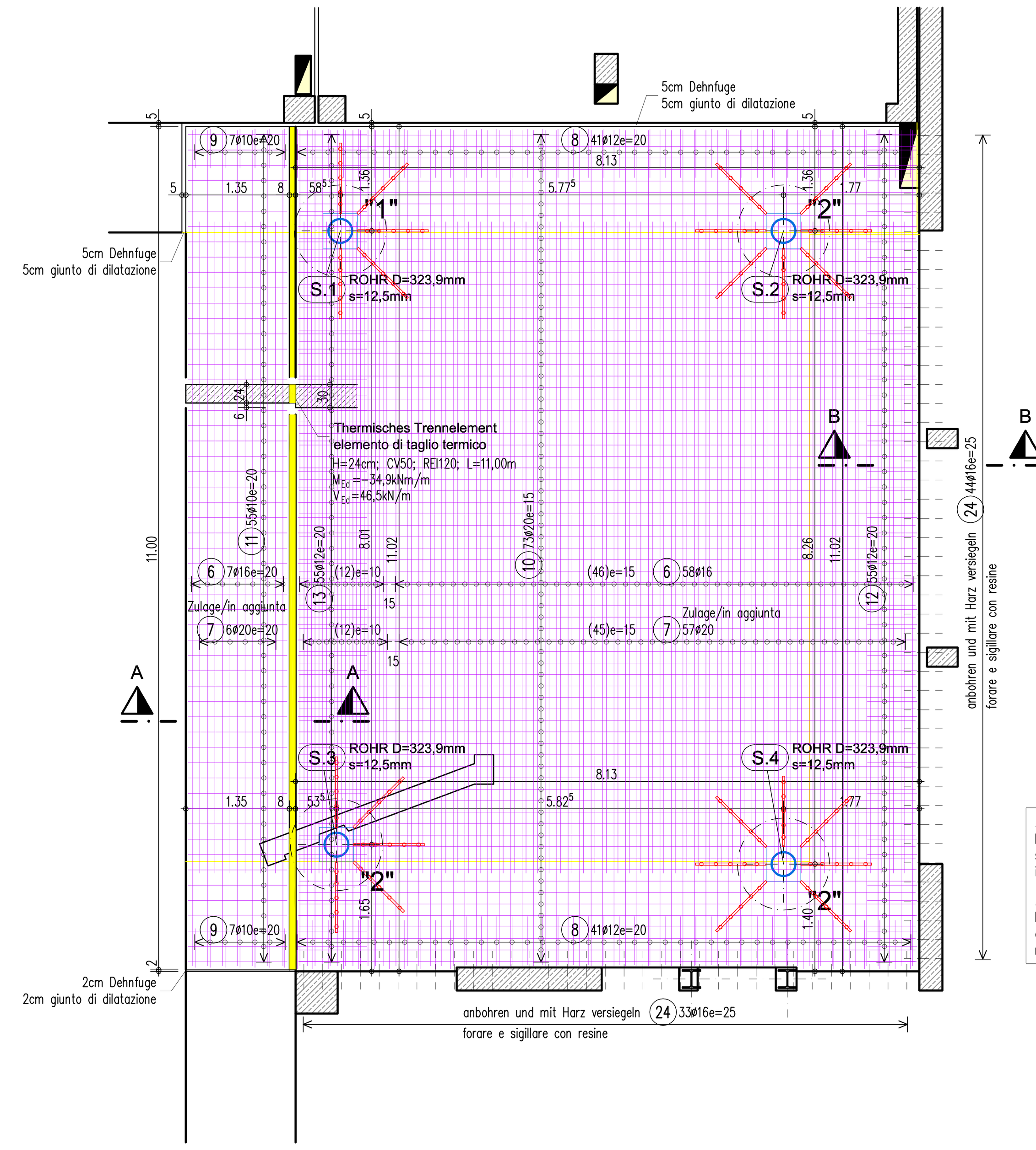

Untere Bewehrungslage
Armatura inferiore

- 6 7+58=65ø16,L=10.90m
- 7 6+57=63ø20,L=8.50m
- 8 2*41=82ø12,L=1.50m
- 9 2*7=14ø10,L=1.20m

Obere Bewehrungslage
Armatura superiore

- 10 73ø20,L=8.05m
- 11 55ø10,L=2.20m
- 12 55ø12,L=1.50m
- 13 55ø12,L=2.00m

ACHTUNG!
Im Auflagerbereich der Stahlsäulen S.2+S.4 sind eventuell vorhandene Einlegeteile (Ziegel/Styropor) in der Decke über dem Tiefparterre zu entfernen!

ATTENZIONE!
In corrispondenza dell'appoggio dei pilastri in c.a. S.2+S.4 devono essere asportati corpi d'alleggerimento (mattoni, materiali estrusi) ev. presenti nel solaio sopra il seminterrato!

Obere Bewehrung
Überall dort, wo keine kreuzweise Stabstahlbewehrung angegeben ist, muss eine Betonstahlmatte 150*150*6mm eingelegt werden!

Armatura estradosso
Ovunque non e` specificatamente indicata l'armatura a barre incrociate deve essere posta in opera una rete elettrosaldata 150*150*6mm!

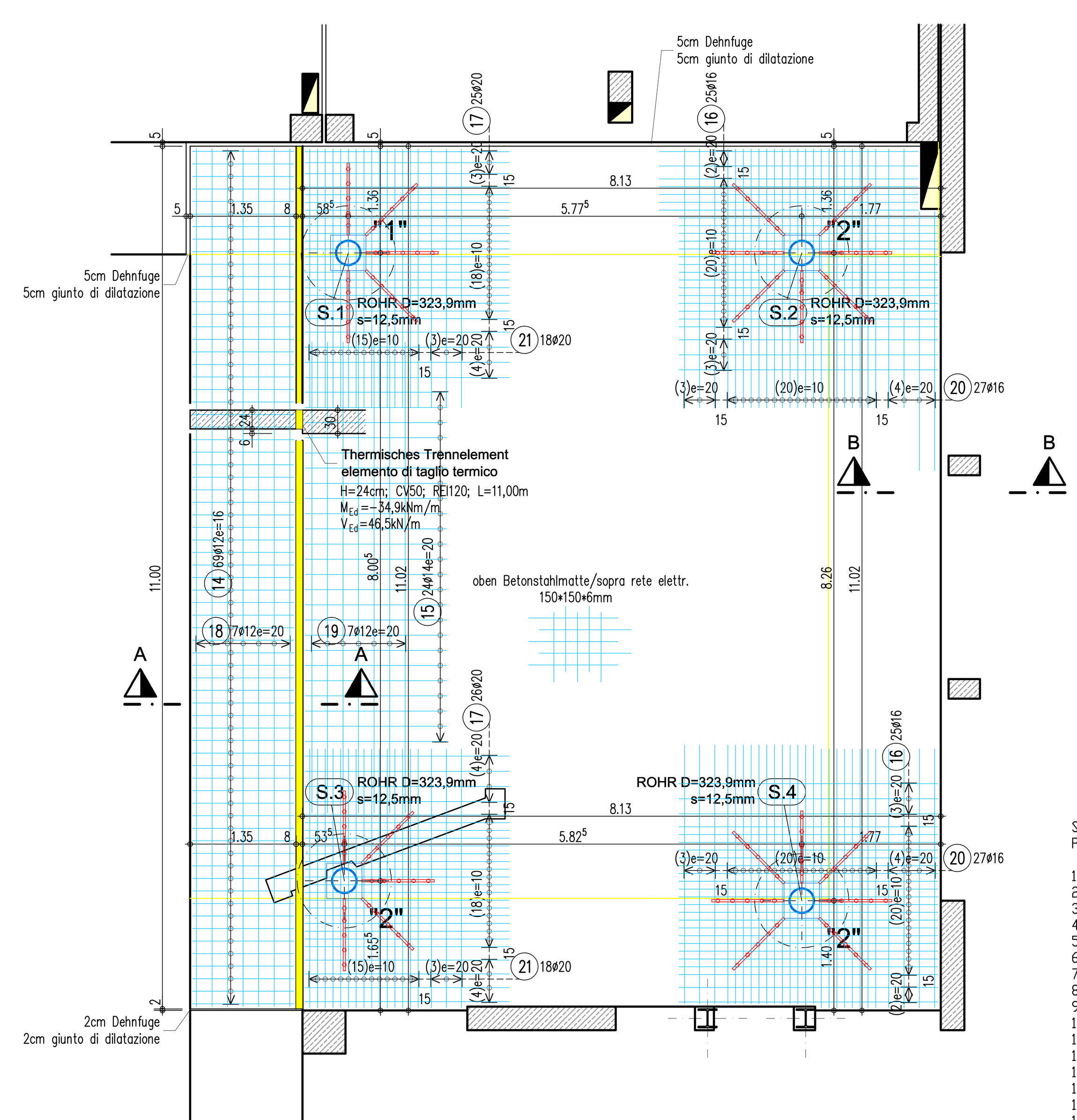

Untere Bewehrungslage
Armatura inferiore

- 14 69ø12,L=1.59m
- 15 24ø14,L=2.00m
- 16 2*25=50ø16,L=3.50m
- 17 25+26=51ø20,L=2.80m

Obere Bewehrungslage
Armatura superiore

- 18 7ø12,L=10.94m
- 19 7ø12,L=6.00m
- 20 2*27=54ø16,L=3.50m
- 21 2*18=36ø20,L=3.22m

S T A H L L I S T E Betonstahl: B450C

Pos.	Stk.	d	Länge	D10	D12	D14	D16	D20
1	32	20	1.20					38.40
2	16	20	3.00					48.00
3	30	16	0.60				18.00	
4	27	10	1.92	51.84				
5	27	10	1.52	41.04				
6	65	16	10.90				708.50	
7	63	20	8.50					535.50
8	82	12	1.50		123.00			
9	14	10	1.20	16.80				
10	73	20	8.05					587.65
11	55	10	2.20	121.00				
12	55	12	1.50		82.50			
13	55	12	2.00		110.00			
14	69	12	1.59		109.71			
15	24	14	2.00			48.00		
16	50	16	3.50				175.00	
17	51	20	2.80					142.80
18	7	12	10.94		76.58			
19	7	12	6.00		42.00			
20	54	16	3.50				189.00	
21	36	20	3.22					115.92
22	lfdm	10	85.00	85.00				
23	lfdm	14	45.00			45.00		
24	77	16	0.60				46.20	
Gesamtlängen				315.68	543.79	93.00	1136.70	1468.27
kg / m				D10 0.617	D12 0.888	D14 1.210	D16 1.580	D20 2.470
kg / d				194.775	482.886	112.530	1795.986	3626.627
Gesamtgewicht (kg)				6212.804				

Schnitt A - A Mst.1:25
Sezione A - A Sc.1:25

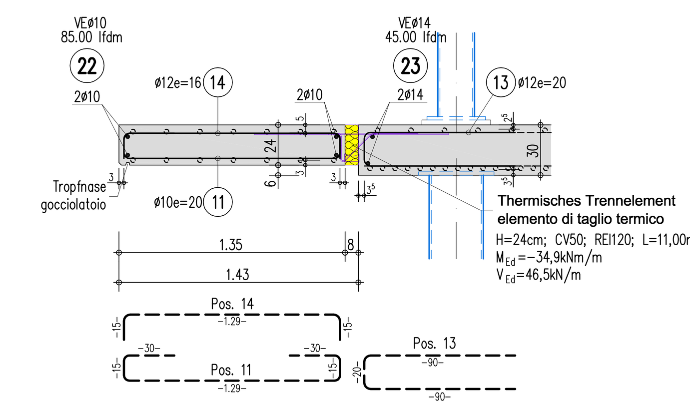

Schnitt B - B Mst.1:25
Sezione B - B Sc.1:25

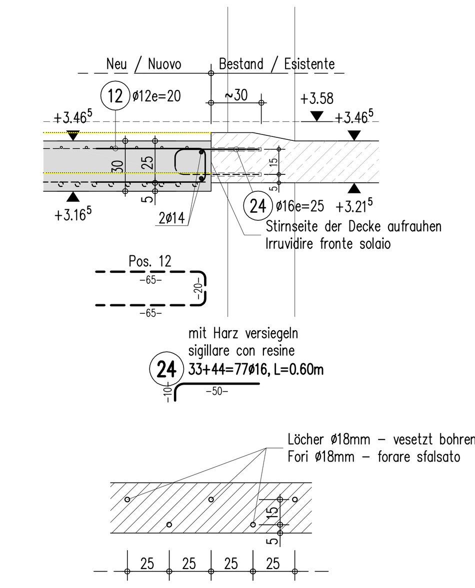

Detail Tropfnase Mst.1:5
Dettaglio gocciolatoio Sc.1:5

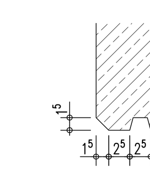

Detail "2" Mst.1:10
Dettaglio "2" Sc.1:10

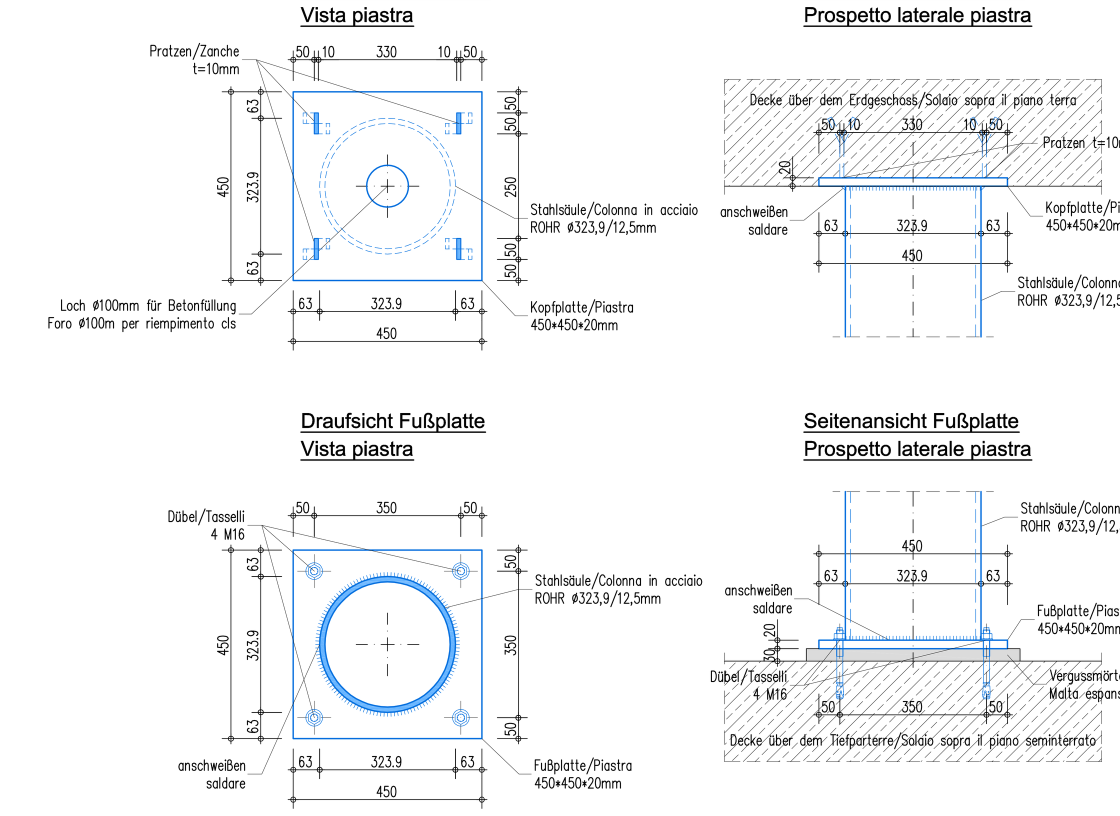

Einbau der Durchstanz- bzw. Schubbewehrung Mst.1:20
Armatura a punzonamento Sc.1:20

TYPENSCHNITT
SEZIONE TIPO

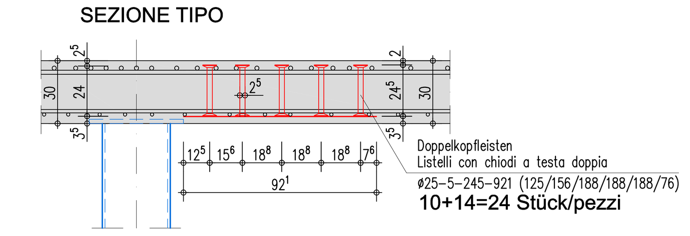

GRUNDRISS STÜTZENKOPF :
PIANTA TESTA PILASTRO :
S.1+S.3

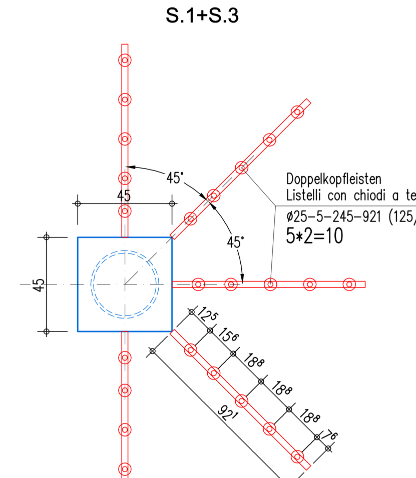

GRUNDRISS STÜTZENKOPF :
PIANTA TESTA PILASTRO :
S.2+S.4

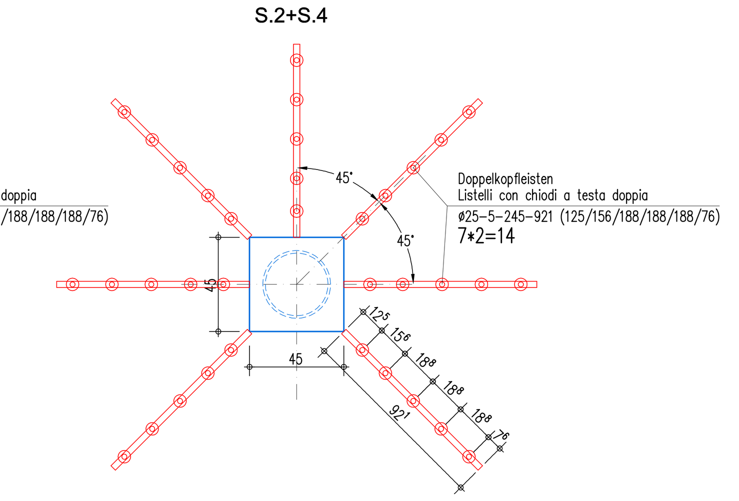

LEGENDE / LEGENDA

	Bestehende Struktur	Struttura esistente
	Stahlbeton	Cls. armato
	Stahlbetonstützen	Pilastri in cls. armato
	Durchbrüche – Löcher	Attraversamenti – Fori
	Stahlkonstruktion	Struttura in acciaio
	Obere Bewehrung	Armatura estradosso
	Untere Bewehrung	Armatura intradosso
	Doppelkopfleiste	Listelli con chiodi a testa doppia

BAUSTOFFE / MATERIALI

BETON CALCESTRUZZO		Festigkeitsklasse (f_{ck}/R_{ck}) Classe di resistenza (f_{ck}/R_{ck})	Expositionsklasse Classe di esposizione	Betondeckung unten Copriferro inf.	Betondeckung oben Copriferro sup.
	Stützen / Pilastri	C28/35	XC3	4,5cm	4,5cm
	Decken / Solai	C28/35	XC3	3,5cm	2,5cm
	Balkon / Balcone	C28/35	XC3, XF1	3,0cm	3,0cm

BETONSTAHL ACCIAIO PER C.A. — B450C

Übergreifungslänge Stabstahl und Betonstahlmatten: 50 * ds
Lunghezza di sovrapposizione di barre e rete elettr.: 50 * ds

Mindestwerte der Biegeradien d_{br}
Diametri minimi di piegatura d_{br}

Stabdurchmesser Diametro barre	Haken, Schlaufen, Bügel Ganci, occhielli, staffe	Betondeckung rechtwinklig zur Krümmungsebene Copriferro perpendicolare al piano di piegatura	Aufbiegungen und andere Krümmungen von Stäben (Rahmenecken) Sagomature ed altre piegature di barre (angoli di telaio)
ds <20 mm	4 ds	>100 mm oder > 7 ds	10 ds
ds ≥20 mm	7 ds	> 50 mm und > 3 ds	15 ds
		≤ 50 mm oder ≤ 3 ds	20 ds

Haken, Winkelhaken, Schlaufen / Ganci, ganci angolari, occhielli — Stabkrümmungen / Piegature barre

Die Gesamtlängen der Auszüge beziehen sich auf Außenmaße / La lunghezza delle piegature si riferisce a misure esterne

STAHLBAU ACCIAIO
- Profilstahl / Profilati: S275
- Schrauben / Bulloni: Festigkeitsklasse / classe 8.8
- Schweißnähte / Cordone di saldatura: Die Nahtdicke muss mindestens gleich der Dicke des zu verbindenden Bauteiles sein. Lo spessore del cordone deve essere pari almeno all'elemento da saldare.

Die Materialien und die Herstellungsverfahren müssen den Vorschriften der derzeit gültigen gesetzlichen Bestimmungen entsprechen.
I materiali ed i relativi processi produttivi devono rispettare le disposizioni di legge attualmente in vigore.

ALLGEMEINE ANGABEN VOLLBETONDECKE
INDICAZIONI GENERALI SOLAIO MASSICCIO

BELASTUNGSANNAHME
ASSUNZIONE CARICHI

	Decke H = 30 cm / Solaio H = 30 cm		Balkon H = 24 cm / Balcone H = 24 cm	
Strukturlast / Peso proprio strutturale	g_{1k} =	7,50 kN/m²	g_{1k} =	6,00 kN/m²
Ausbaulast / Carico permanente non strutturale	g_{2k} =	2,60 kN/m²	g_{2k} =	2,60 kN/m²
	g_k =	10,10 kN/m²	g_k =	8,60 kN/m²
Nutzlast / Carico d'esercizio	q_k =	15,00 kN/m²	q_k =	5,00 kN/m²
Gesamtlast / Carico totale	$g_{1k}+g_{2k}+q_k$ =	25,10 kN/m²	$g_{1k}+g_{2k}+q_k$ =	13,60 kN/m²

Alle Maße sind Rohbaumaße, sind mit dem Polierplan zu vergleichen und vor Arbeitsbeginn verantwortungsvoll zu prüfen.

Vor dem Betonieren der Bauteile ist der statische Bauleiter zu verständigen.

Tutte le misure si riferiscono all'opera grezza, sono da confrontare con quelle del progetto esecutivo e da verificare responsabilmente prima dell'inizio lavori.

Prima dei getti deve essere chiamata la direzione lavori statica.

Der Sonneneinstrahlung ausgesetzte Stahlbetonteile sind durch Dehnfugen bzw. Sollbruchstellen zu trennen, Abstände und Lage sind mit der statischen BL. zu besprechen.

Bei frei auskragenden Stahlbetonplatten muss die Schalung an der Stirnseite um ca. Lk/150 überhöht werden.

Elementi costruttivi in c.a. esposti all' irraggiamento solare sono da interrompere a mezzo di giunti di dilatazione o tramite punti di rottura prefissati, distanze e posizione sono da definire con la D.L. statica.

In caso di aggetti in c.a. il cassero deve venir rialzato al bordo libero di Lk/150.

BRANDSCHUTZ / ANTINCENDIO

Brandschutzklasse **REI 120**

Sämtliche Stahlbetonstrukturen müssen entsprechend obiger Feuerwiderstandsklasse ausgeführt werden.
Die restlichen tragenden Bauteile (Holz, Stahl und Ziegelmauerwerk) müssen in Absprache und unter Überwachung des Brandschutzplaners erstellt werden.

Classe di resistenza al fuoco **REI 120**

Tutte le strutture in c.a. debbono essere realizzate secondo la classe di cui sopra.
Le strutture portanti rimanenti (legno, acciaio e muratura) debbono essere eseguite in accordo e sotto la sorveglianza del progettista antincendio.

Sanitätsbetrieb der Autonomen Provinz Bozen Südtirol
Gesundheitsbezirk Bruneck

Azienda Sanitaria della Provincia Autonoma Bolzano Alto Adige
Comprensorio Sanitario di Brunico

AUSFÜHRUNGSPROJEKT — PROGETTO ESECUTIVO

ARCHITEKTONISCHE PLANUNG — PROGETTAZIONE ARCHITETTONICA
arch. mauro strata - capogruppo mandatario - genova
con: arch. matteo fazio, ing. danilo xaxa
via assarotti 7/2 16122 genova tel./ fax 010815846
www.studiostrata.it e-mail: studio@studiostrata.it

FACHPLANUNG — PROGETTAZIONE IMPIANTISTICA
rocca bacci associati - genova
ing. massimo bacci
ing. ferruccio rocca
corso aurelio saffi 7/8 16128 genova tel. 0105535051 / fax 0105536119
www.rocca-bacci.it e-mail: info@rocca-bacci.it

TECHN. BERATER — CONSULENTI TECNICI
progettazione strutturale
ing. stefano brunetti
via stegona10 39031 brunico tel. 0474554810 / fax 0474539680
www.ing-brunetti.com e-mail: info@ing-brunetti.com

PLANINHALT — CONTENUTO ELABORATO

BAULOS 3 - BAU C MAGNETRESONANZ — LOTTO 3 - BLOCCO C RISONANZA MAGNETICA

Decke über dem Tiefparterre — Solaio sopra il piano seminterrato
Decke über dem Erdgeschoss — Solaio sopra il piano terra

FASI / PHASEN: PRE-FATTIBILITA' MACHBARKEITSSTUDIE; PRELIMINARE VORPHASE; DEFINITIVA EINREICHPHASE; ESECUTIVA AUSFÜHRUNGSPHASE; REALIZZATIVA REALISIERBARKEITSPHASE; AS BUILT

CODICE / CODE: 01.02 H 05
DOCUMENTO / UNTERLAGE: 3 R e S D 0 1
DATA / DATUM: 03/2015
SCALA DISEGNI / MASSTAB DER ZEICHNUNGEN: 1:50/25/20/10/5

REVISIONI / REVISION :		DESCRIZIONE / BESCHREIBUNG:	RESPONSABILE / LEITER :
a	03/2015	1°EMISSIONE - 1.AUSGABE	ing. Stefano Brunetti
b			
c			
d			

DATEINAME: N:\0-Projekte\Statik\Autonome Provinz BZ - KH Bruneck - RM\3-Ausführungsprojekt\Statik\Pläne\D01 Decke Erdgeschoss.dwg